Teknisk datablad

Hvidlakeret ventlationsfittings

Hvidlakeret ventilationsfittings er en produktserie i høj kvalitet og fås i Hvid Ral 9016 udførelse. Nedenfor finder du de mest relevante tekniske data for vores fittings. Skulle du alligevel have spørgsmål eller brug for professionel vejledning til at finde den rette ventilationsfitting, er du naturligvis altid velkommen til at kontakte os:

Telf. +45 43 950 950

E-mail: sales@jrv.dk

Indholdsfortegnelse

Glatte rør	Side 2
Spiralfalset kanal	Side 3
Væg- og loftgennemføring	Side 4
Indløbsring	Side 5
Bøjninger	Side 6
T-stykker	Side 10
Afspærringsspjæld	Side 13
Reduktion	Side 17
Påstik	Side 19
Nipler	Side 22
Muffer	Side 23
Endebund til Nipler	Side 24
Endebund til Muffer	Side 25
Spraymaling	Side 26
Tuschpen	Side 27
Lakstift	Side 28
Pulvermaling	Side 29

Glatte rør



Dimensioner

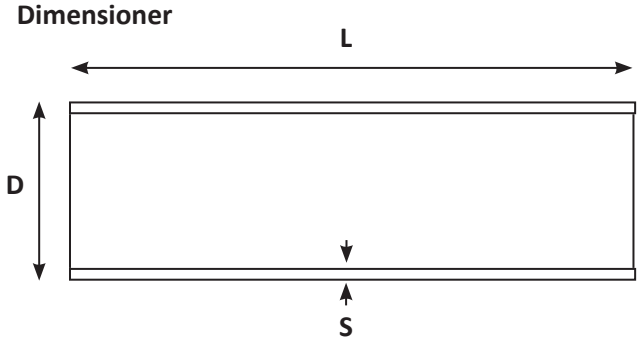

Materiale: Galvaniseret plade

Glatte rør				
Varenr.	**Dimension [mm]**	**S [mm]**	**Længde [mm]**	**Vægt [kg]**
RØR1001000	Ø 100	0,75	1000	2,00
RØR1251000	Ø 125	0,75	1000	2,50
RØR1601000	Ø 160	0,75	1000	3,20
RØR1002000	Ø 100	0,75	2000	3,70
RØR1252000	Ø 125	0,75	2000	4,60
RØR1602000	Ø 160	0,75	2000	5,80

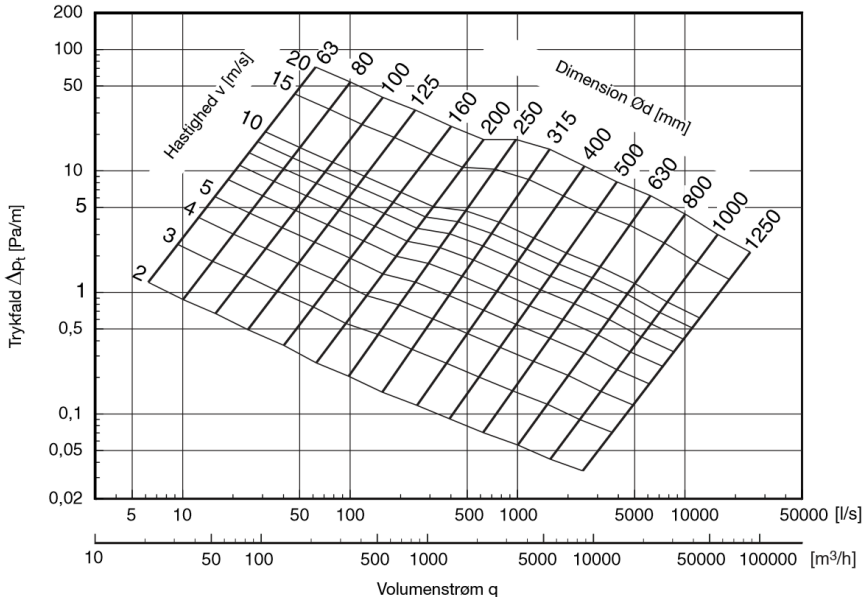

Ovenstående data er hentet fra Lindab A/S.
Der tages forbehold for ændringer / rettelser.
Data kan hentes på Lindab A/S' hjemmeside
www.lindab.com

Spiralfalset kanal



Materiale: Galvaniseret plade

Dimensioner

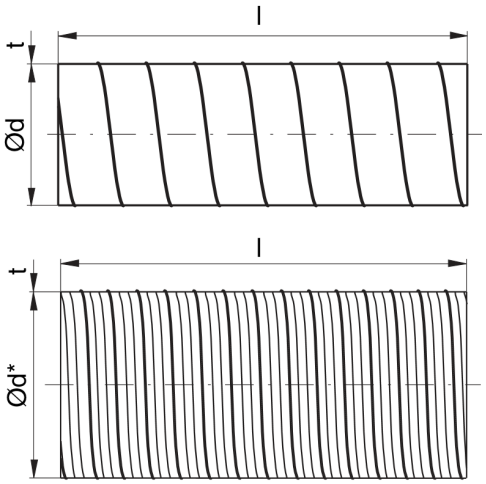

Spiralfalset kanal						
Varenr.	**Dimension [mm]**	**Omkr. [m]**	**Areal m²**	**T std [mm]**	**Længde [mm]**	**Vægt [kg]**
SRH1002000	Ø 100	0,314	0,008	0,45	2000	1,2
SRH1252000	Ø 125	0,393	0,012	0,45	2000	1,5
SRH1602000	Ø 160	0,503	0,020	0,5	2000	2,00

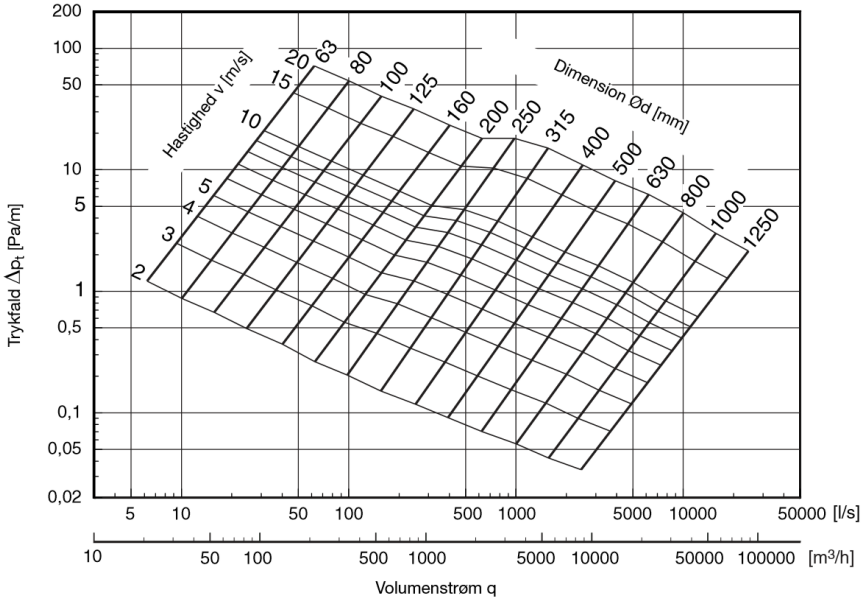

Ovenstående data er hentet fra Lindab A/S.
Der tages forbehold for ændringer / rettelser.
Data kan hentes på Lindab A/S' hjemmeside
www.lindab.com

Væg- og loftgennemføring



Materiale: Galvaniseret stål

Dimensioner

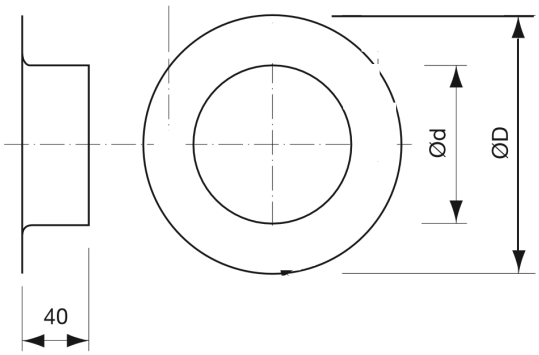

Væg- loftgennemføring passer udenpå rør					
Varenr.	**Dimension [mm]**	**Udskæringsmål**	**ØD [mm]**	**H [mm]**	**m [kg]**
VLGH100	Ø 100	110	165	145	0,30
VLGH125	Ø 125	135	190	170	0,30
VLGH160	Ø 160	170	225	205	0,40

Ovenstående data er hentet fra Lindab A/S.
Der tages forbehold for ændringer / rettelser.
Data kan hentes på Lindab A/S' hjemmeside
www.lindab.com

Indløbsring



Materiale: Galvaniseret stål

Dimensioner

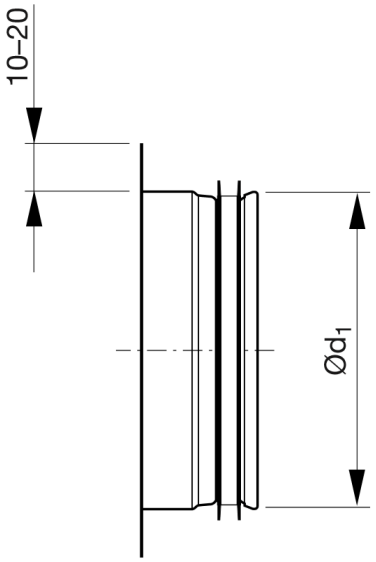

Indløbsring		
Varenr.	**Dimension [mm]**	**m [kg]**
ILUH100	Ø 100	0,07
ILUH125	Ø 125	0,11
ILUH160	Ø 160	0,16

Ovenstående data er hentet fra Lindab A/S.
Der tages forbehold for ændringer / rettelser.
Data kan hentes på Lindab A/S' hjemmeside
www.lindab.com

Bøjninger 15°



Dimensioner

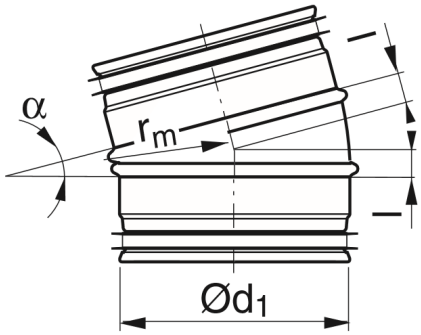

Materiale: Galvaniseret stål

$r_m \approx 1 \cdot d_1$

Bøjninger 15°			
Varenr.	**Dimension [mm]**	**l [mm]**	**m [kg]**
BUH10015	Ø 100 -15°	13	0,15
BUH12515	Ø 125 -15°	16	0,18
BUH16015	Ø 160 -15°	21	0,24

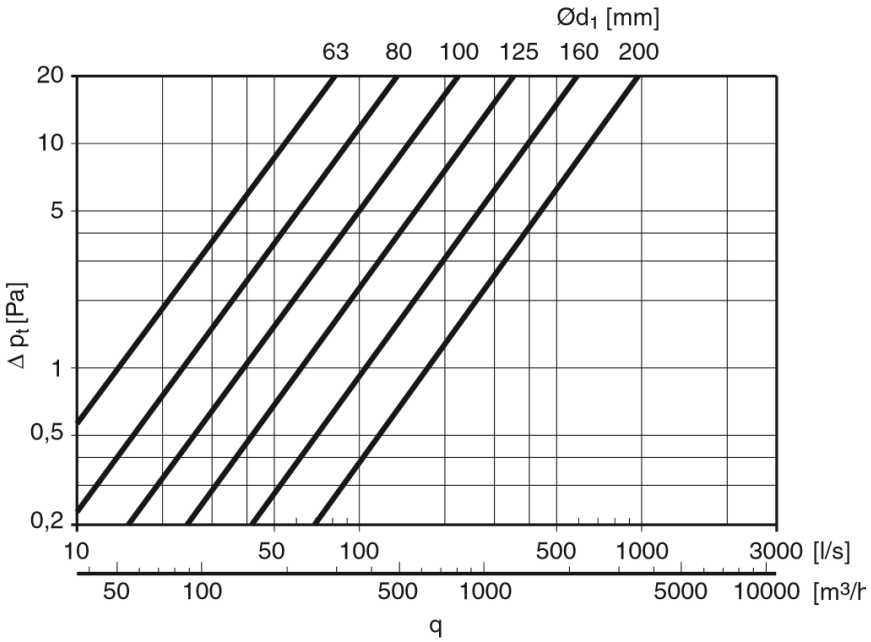

Ovenstående data er hentet fra Lindab A/S.
Der tages forbehold for ændringer / rettelser.
Data kan hentes på Lindab A/S' hjemmeside
www.lindab.com

Bøjninger 30°



Materiale: Galvaniseret stål

Dimensioner

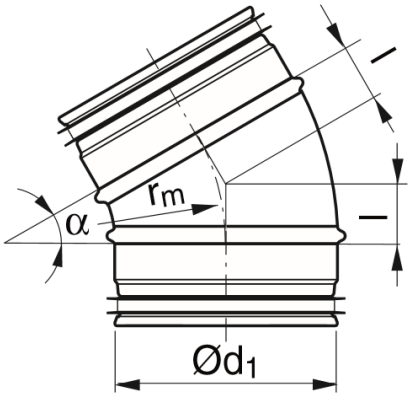

$r_m \approx 1 \cdot d_1$

Bøjninger 30°			
Varenr.	**Dimension [mm]**	**l [mm]**	**m [kg]**
BUH10030	Ø 100 - 30°	27	0,18
BUH12530	Ø 125 - 30°	33	0,20
BUH16030	Ø 160 - 30°	43	0,32

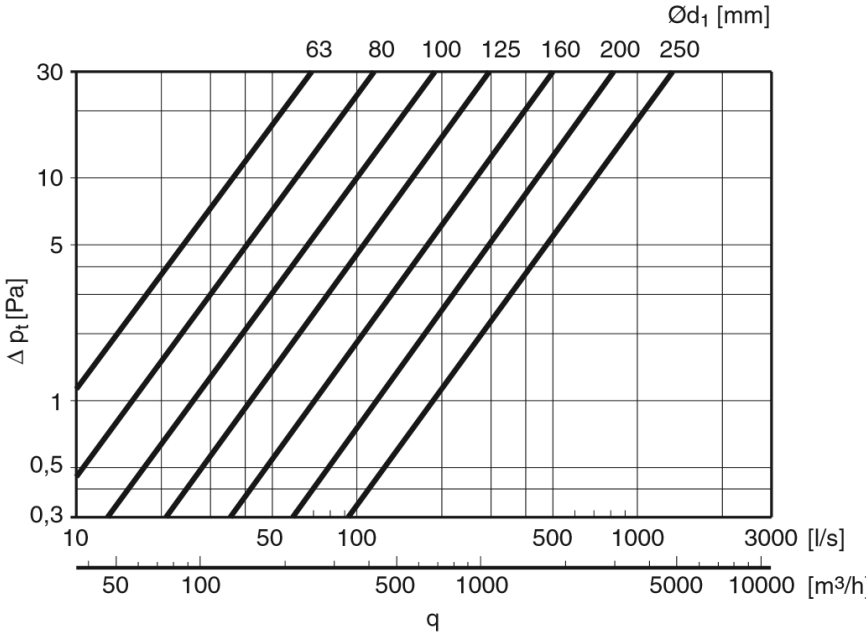

Ovenstående data er hentet fra Lindab A/S. Der tages forbehold for ændringer / rettelser. Data kan hentes på Lindab A/S' hjemmeside www.lindab.com

Bøjninger 45°



Dimensioner

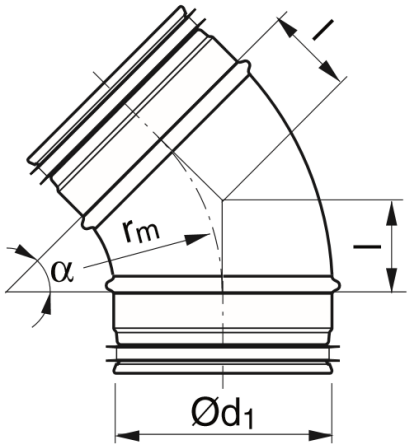

Materiale: Galvaniseret stål

$r_m \approx 1 \cdot d_1$

Bøjninger 45°			
Varenr.	**Dimension [mm]**	**l [mm]**	**m [kg]**
BUH10045	Ø 100 - 45°	41	0,21
BUH12545	Ø 125 - 45°	52	0,29
BUH16045	Ø 160 - 45°	66	0,48

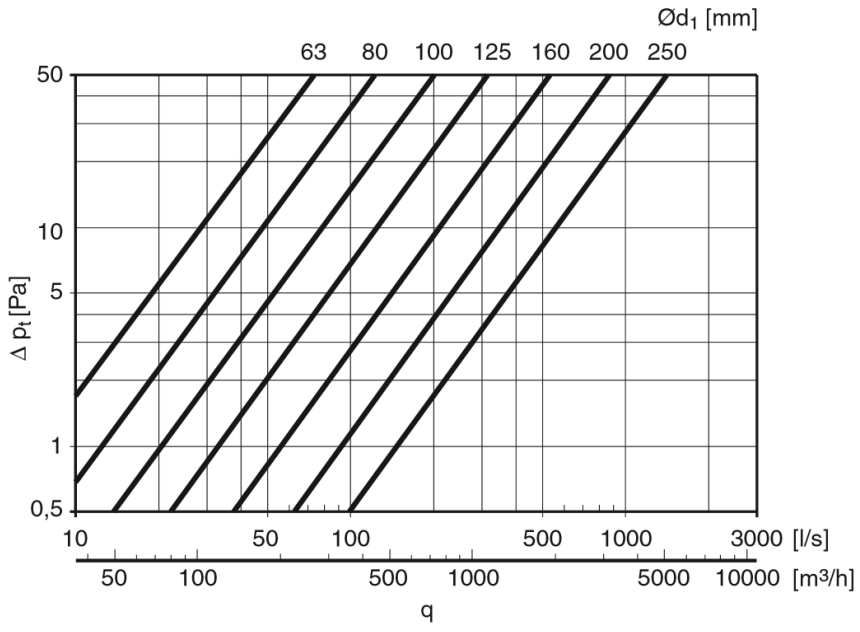

Ovenstående data er hentet fra Lindab A/S.
Der tages forbehold for ændringer / rettelser.
Data kan hentes på Lindab A/S' hjemmeside
www.lindab.com

Bøjninger 90°



Materiale: Galvaniseret stål

Dimensioner

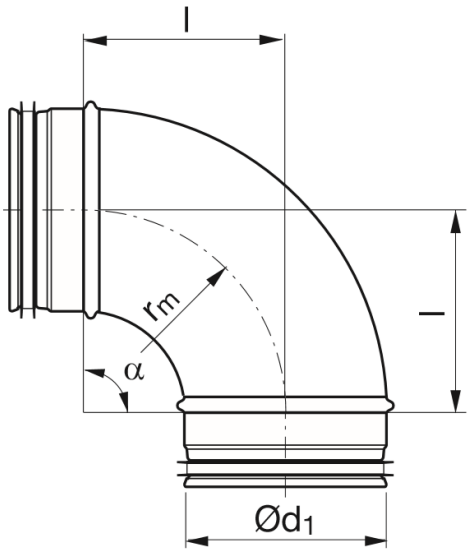

$r_m \approx 1 \cdot d_1$

Bøjninger 90°			
Varenr.	**Dimension [mm]**	**l [mm]**	**m [kg]**
BUH10090	Ø 100 - 90°	100	0,31
BUH12590	Ø 125 - 90°	125	0,48
BUH16090	Ø 160 - 90°	160	0,62

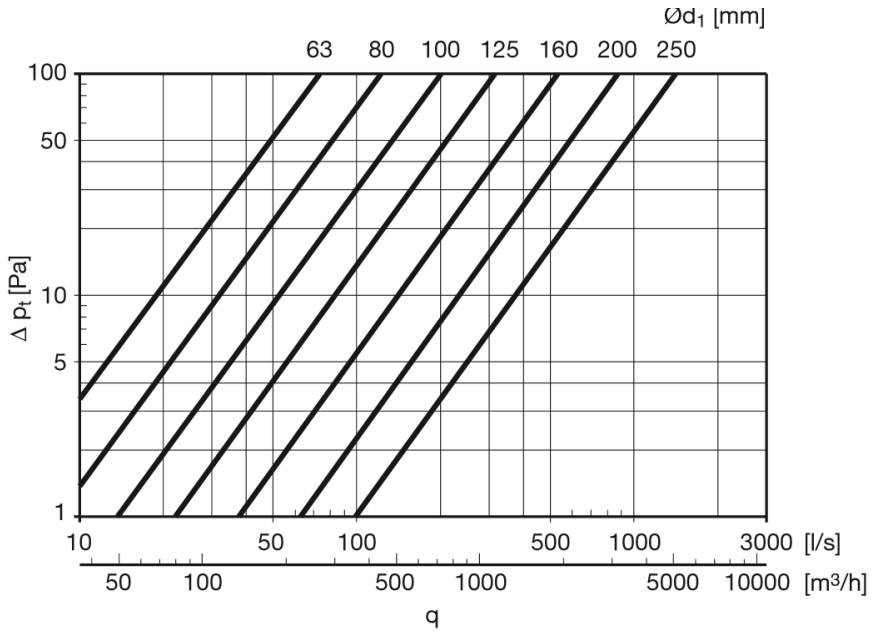

Ovenstående data er hentet fra Lindab A/S.
Der tages forbehold for ændringer / rettelser.
Data kan hentes på Lindab A/S' hjemmeside
www.lindab.com

T-stykker



Materiale: Galvaniseret stål

Dimensioner

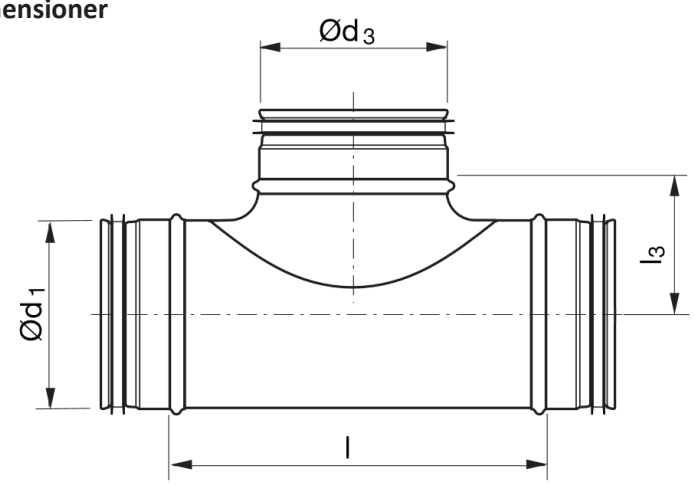

T-stykker					
Varenr.	**Ød$_1$ [nom]**	**Ød$_3$ [nom]**	**l [mm]**	**l$_3$ [mm]**	**m [kg]**
TCPUH100100	100	100	130	65	0,32
TCPUH125125	125	125	165	83	0,44
TCPUH160160	160	160	209	105	0,63

Ovenstående data er hentet fra Lindab A/S.
Der tages forbehold for ændringer / rettelser.
Data kan hentes på Lindab A/S' hjemmeside
www.lindab.com

Indblæsning i T-stykket

Udløb

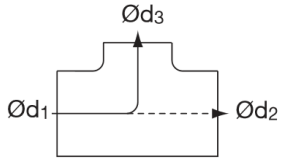

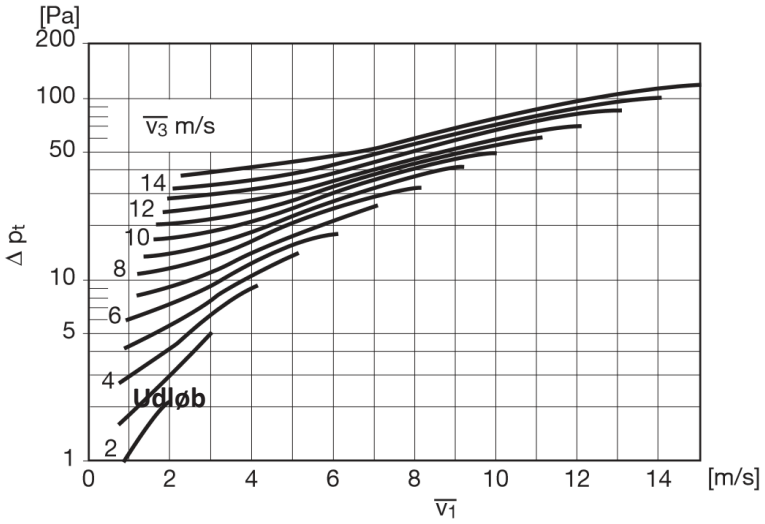

Udløb

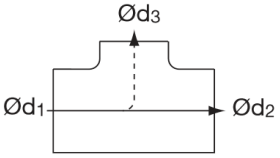

Diagrammet kan også anvendes ved reduktion i $Ød_2$.

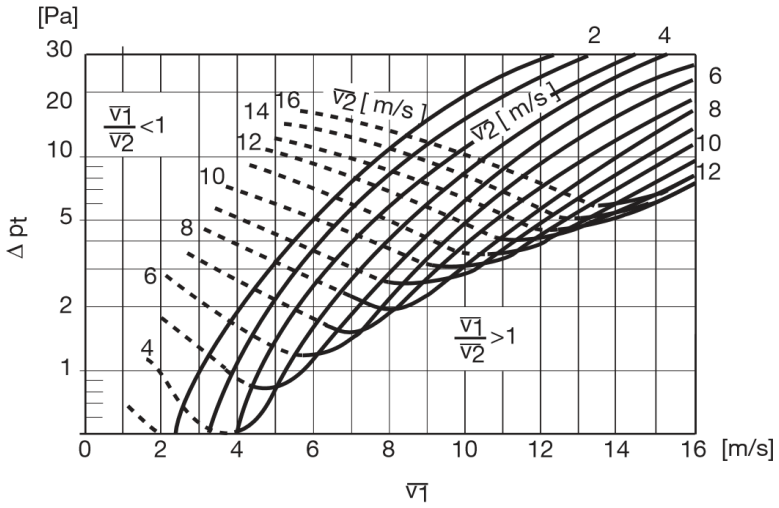

Fordeling

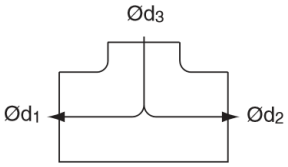

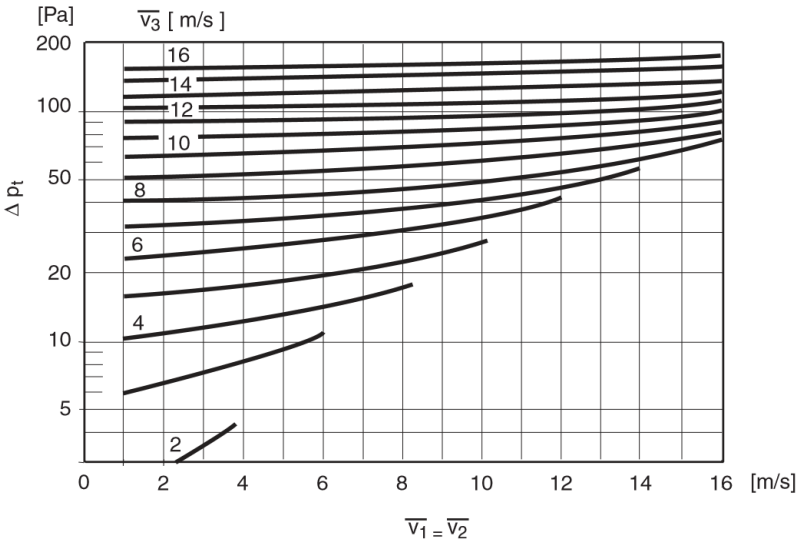

Ovenstående data er hentet fra Lindab A/S.
Der tages forbehold for ændringer / rettelser.
Data kan hentes på Lindab A/S' hjemmeside
www.lindab.com

Udsugning i T-stykket

Indløb

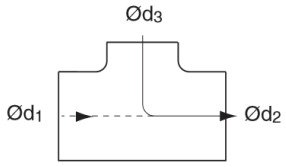

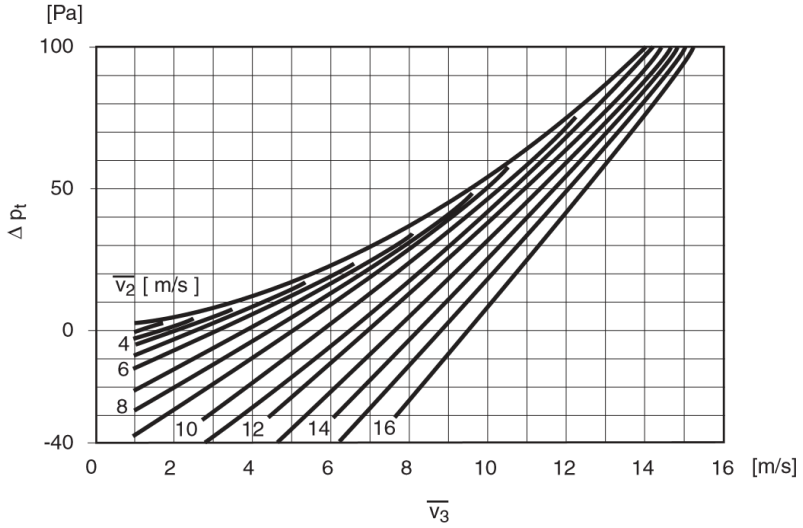

Indløb

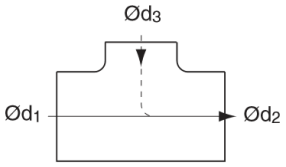

Diagrammet kan også anvendes ved reduktion i $Ød_1$.

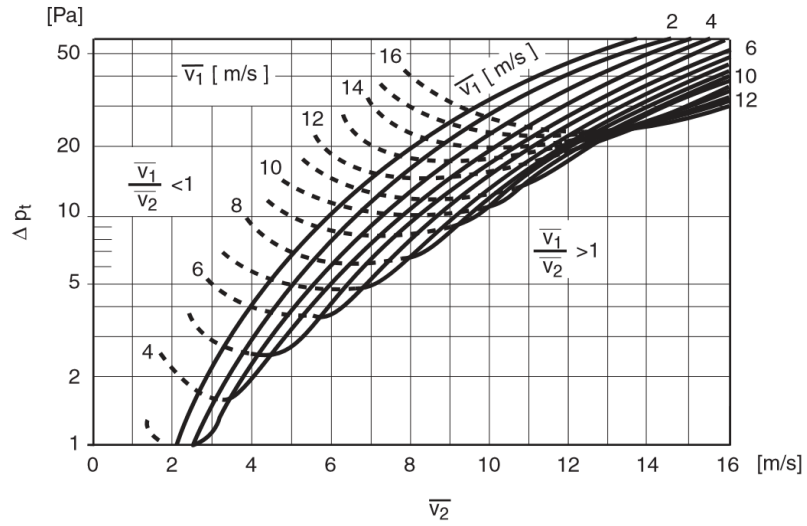

Samling

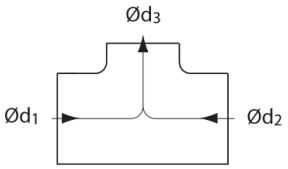

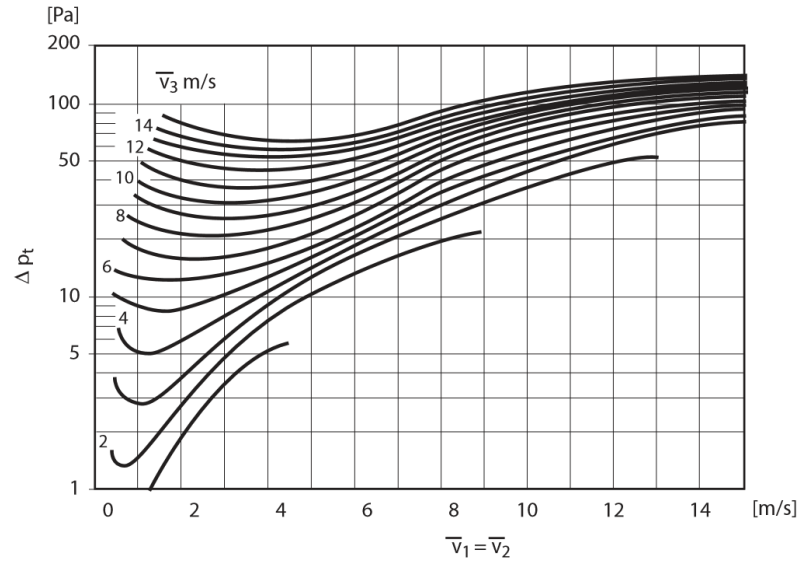

Ovenstående data er hentet fra Lindab A/S.
Der tages forbehold for ændringer / rettelser.
Data kan hentes på Lindab A/S' hjemmeside
www.lindab.com

Afspærringsspjæld



Materiale: Galvaniseret stål

Dimensioner

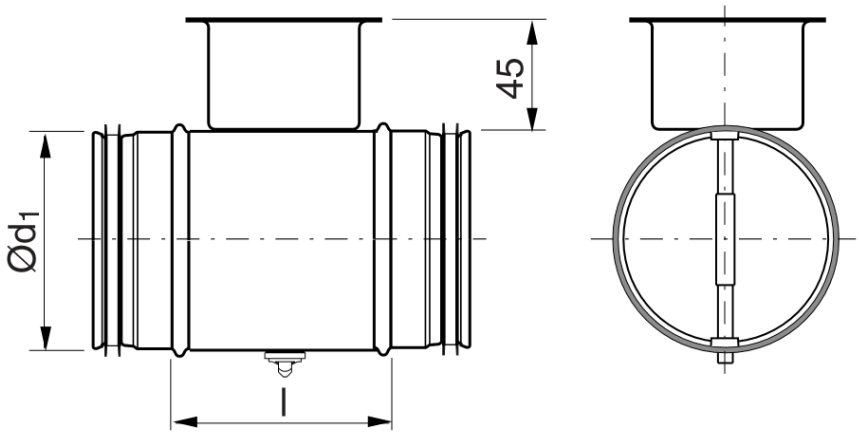

Afspærringsspjæld				
Varenr.	**Dimension [mm]**	**l [mm]**	**m [kg]**	**Tæthedsklasse ved lukket spjæld**
DSUH100	Ø 100	100	0,40	0
DSUH125	Ø 125	100	0,49	0
DSUH160	Ø 160	100	0,67	0

Ovenstående data er hentet fra Lindab A/S.
Der tages forbehold for ændringer / rettelser.
Data kan hentes på Lindab A/S' hjemmeside
www.lindab.com

Trykfaldsdiagram og lyddata for Afspærringssjæld

Ø100

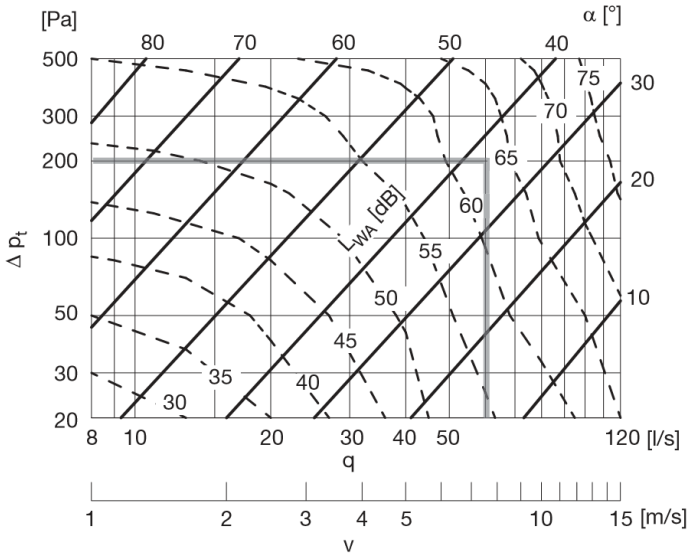

Ø125

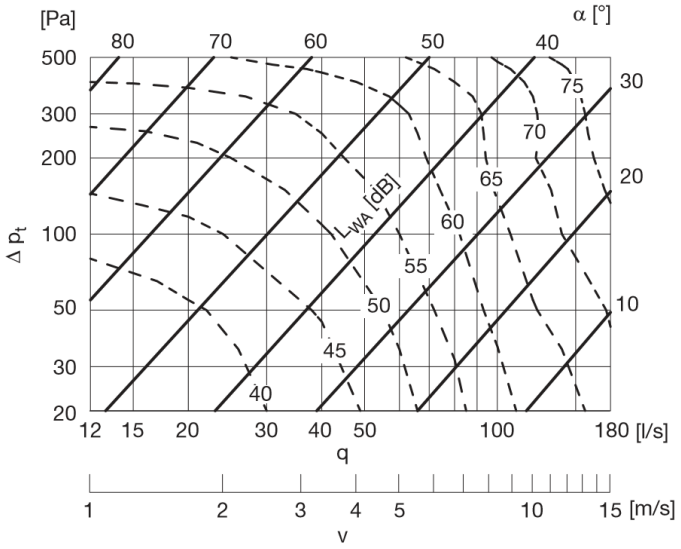

Ø160

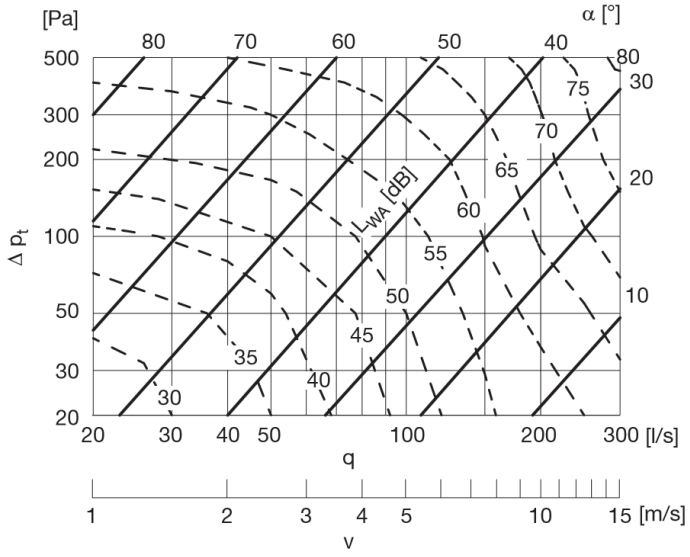

Ovenstående data er hentet fra Lindab A/S.
Der tages forbehold for ændringer / rettelser.
Data kan hentes på Lindab A/S' hjemmeside
www.lindab.com

Lyddata for Afspærringspjæld

Dimension [mm]	Trykfald [Pa]	Hastighed ca. 1 [m/s]								Hastighed ca. 3 [m/s]								Hastighed ca. 6 [m/s]							
		Middelfrekvens [Hz]								Middelfrekvens [Hz]								Middelfrekvens [Hz]							
		63	125	250	500	1k	2k	4k	8k	63	125	250	500	1k	2k	4k	8k	63	125	250	500	1k	2k	4k	8k
Ø 100		Volumenstrøm 8 [I/S]								Volumenstrøm 25 [I/S]								Volumenstrøm 50 [I/S]							
	500	60	60	59	52	50	44	44	44	67	64	64	57	54	48	48	48	72	69	69	62	59	52	52	52
	200	53	51	53	43	42	35	32	32	59	58	58	50	48	40	37	37	66	65	64	57	54	45	42	42
	100	51	46	44	38	35	28	21	20	58	55	53	46	41	34	26	24	65	64	62	54	48	40	31	29
	50	48	42	38	33	26	19	16	14	55	53	48	42	35	26	22	18	64	63	60	53	44	33	28	22
	20	43	35	30	23	17	9	7	6	50	49	42	37	28	17	15	14	62	61	57	51	41	27	25	15
Ø 125		Volumenstrøm 12 [I/S]								Volumenstrøm 40 [I/S]								Volumenstrøm 75 [I/S]							
	500	66	63	61	55	52	46	47	44	71	68	65	59	56	50	50	47	76	73	70	63	60	53	53	50
	200	59	53	49	44	38	34	33	32	65	62	57	51	46	41	38	38	72	71	65	59	53	47	43	43
	100	58	49	43	40	31	28	22	22	64	59	53	47	39	34	29	27	71	70	63	55	47	40	35	32
	50	57	42	41	31	29	20	17	15	63	54	50	41	36	27	25	20	70	68	60	51	43	34	32	24
	20	56	32	39	29	27	11	15	11	62	48	48	34	34	20	22	15	68	65	56	47	39	29	28	17
Ø 160		Volumenstrøm 20 [I/S]								Volumenstrøm 60 [I/S]								Volumenstrøm 120 [I/S]							
	500	62	63	61	56	52	51	50	49	68	67	64	59	55	53	52	51	73	71	68	62	59	55	54	53
	200	52	52	51	44	43	38	37	36	61	58	56	50	48	42	40	40	71	65	62	56	53	47	44	44
	100	47	43	39	37	32	27	27	25	59	54	50	45	40	35	33	31	70	64	60	53	48	42	39	38
	50	42	36	33	28	25	20	17	16	54	50	46	37	33	29	25	25	69	63	58	48	42	37	32	32
	20	37	30	30	26	19	16	11	10	49	46	43	35	27	24	19	18	68	61	55	44	36	32	27	23

Ovenstående data er hentet fra Lindab A/S.
Der tages forbehold for ændringer / rettelser.
Data kan hentes på Lindab A/S' hjemmeside
www.lindab.com

Lyddata for Afspærringspjæld

Dimension [mm]	Trykfald [Pa]	Hastighed ca. 9 [m/s]								Hastighed ca. 12 [m/s]								Hastighed ca. 15 [m/s]							
		Middelfrekvens [Hz]								Middelfrekvens [Hz]								Middelfrekvens [Hz]							
		63	125	250	500	1k	2k	4k	8k	63	125	250	500	1k	2k	4k	8k	63	125	250	500	1k	2k	4k	8k
Ø 100		Volumenstrøm 75 [l/S]								Volumenstrøm 100 [l/S]								Volumenstrøm 120 [l/S]							
	500	78	75	75	67	64	57	57	57	84	81	80	72	68	62	61	61	88	86	85	76	72	65	64	64
	200	74	73	72	64	59	50	47	46	80	79	78	69	66	55	51	51	84	83	81	72	68	59	55	54
	100	73	72	71	62	56	46	36	33	79	78	75	65	60	49	44	42	82	81	78	69	63	54	48	45
	50	72	70	68	58	51	40	29	23	77	76	70	60	53	43	36	31	80	79	74	65	57	48	40	35
	20	70	67	63	53	44	33	26	17	74	73	65	54	46	37	27	20	78	77	69	60	50	41	31	24
Ø 125		Volumenstrøm 110 [l/S]								Volumenstrøm 145 [l/S]								Volumenstrøm 180 [l/S]							
	500	83	80	76	68	65	58	58	54	89	87	81	73	69	62	62	58	91	88	83	75	71	63	63	59
	200	79	78	71	65	58	51	48	47	87	85	78	70	63	56	52	48	88	86	80	71	66	59	54	49
	100	78	77	70	61	51	45	39	35	86	83	75	66	58	50	44	39	87	84	78	69	61	53	47	42
	50	77	76	68	57	45	39	33	25	84	80	71	61	52	44	36	28	86	82	75	65	55	47	39	33
	20	76	75	64	53	40	33	30	18	81	76	66	55	45	38	32	19	85	81	71	60	48	41	34	22
Ø 160		Volumenstrøm 180 [l/S]								Volumenstrøm 240 [l/S]								Volumenstrøm 300 [l/S]							
	500	78	77	74	67	63	60	59	58	84	84	80	72	68	65	65	65	89	89	85	77	73	69	69	69
	200	76	73	70	63	59	53	50	50	80	80	77	69	66	58	55	55	85	84	80	73	70	64	59	58
	100	75	72	69	61	54	48	45	44	78	76	73	66	61	53	50	48	83	80	77	70	65	58	54	52
	50	74	71	66	58	49	40	38	33	76	72	68	62	55	47	43	38	80	76	72	66	59	51	47	42
	20	73	66	61	54	43	35	30	25	74	68	63	57	48	40	35	27	76	71	65	61	52	43	39	30

Ovenstående data er hentet fra Lindab A/S.
Der tages forbehold for ændringer / rettelser.
Data kan hentes på Lindab A/S' hjemmeside
www.lindab.com

Reduktioner



Materiale: Galvaniseret stål

Dimensioner

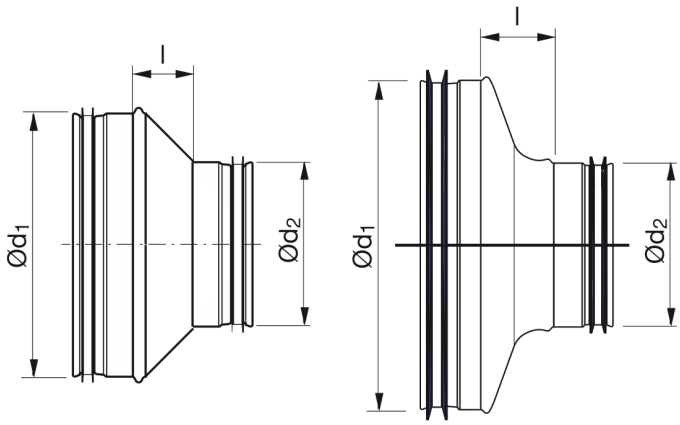

Reduktioner				
Varenr.	**Ød$_1$ [nom]**	**Ød$_3$ [nom]**	**l [mm]**	**m [kg]**
RCUH125100	125	100	27	0,21
RCUH160100	160	100	46	0,17
RCUH160125	160	125	35	0,22

Ovenstående data er hentet fra Lindab A/S.
Der tages forbehold for ændringer / rettelser.
Data kan hentes på Lindab A/S' hjemmeside
www.lindab.com

Hastighed for Reduktioner

Hastighed, v [m/s], målt i stor ende

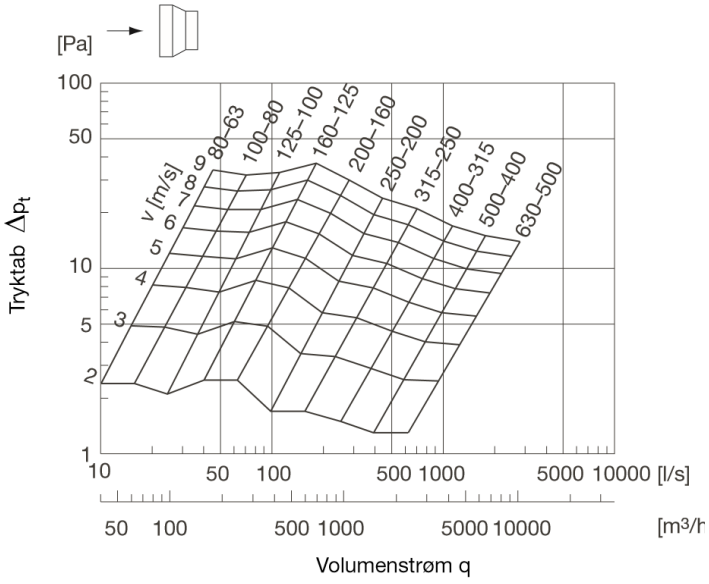

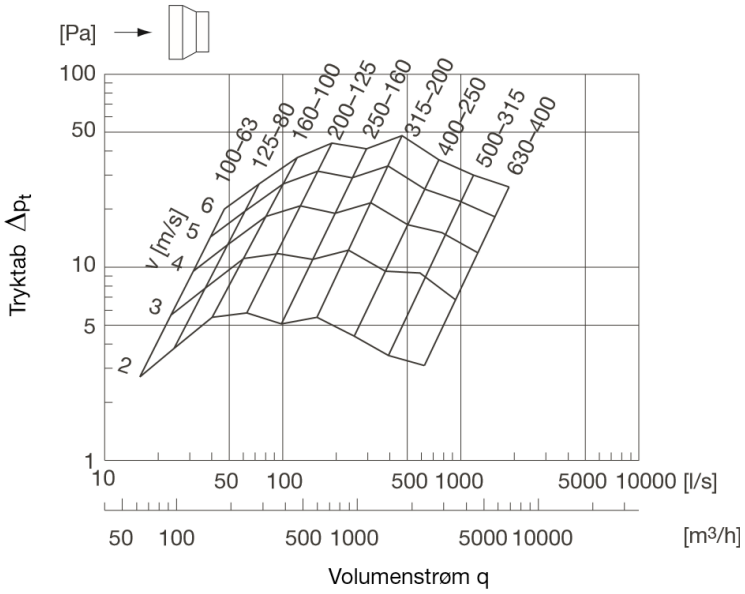

Hastighed, v [m/s], målt i lille ende:

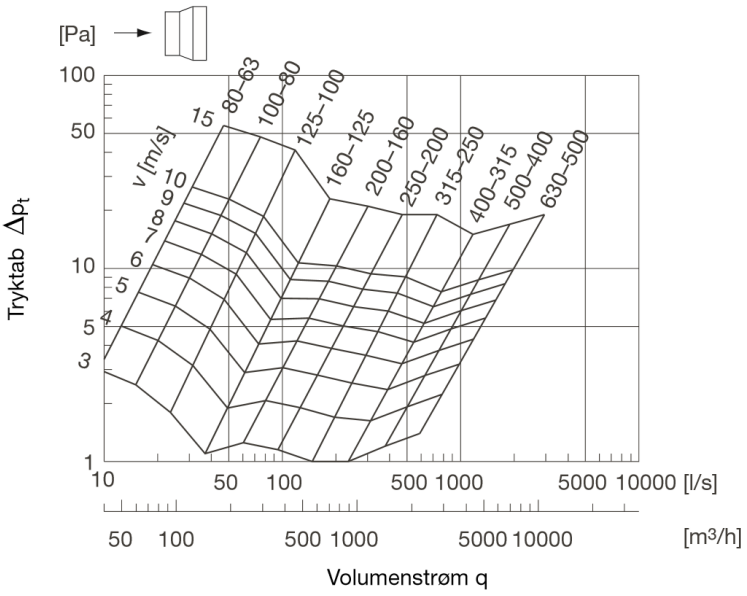

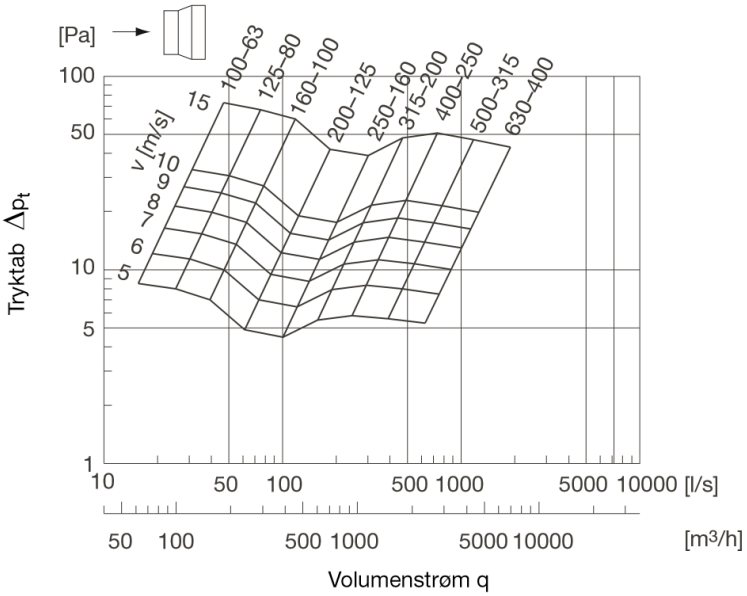

Ovenstående data er hentet fra Lindab A/S.
Der tages forbehold for ændringer / rettelser.
Data kan hentes på Lindab A/S' hjemmeside
www.lindab.com

Påstik



Materiale: Galvaniseret stål

Dimensioner

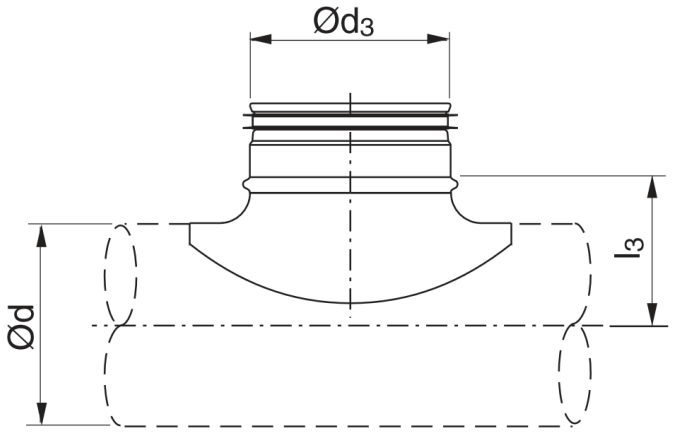

Påstik				
Varenr.	**Ød$_1$ [nom]**	**Ød$_3$ [nom]**	**l$_3$ [mm]**	**m [kg]**
PSUH125100	125	100	78	0,18
PSUH160100	160	100	95	0,18
PSUH160125	160	125	100	0,18

Ovenstående data er hentet fra Lindab A/S.
Der tages forbehold for ændringer / rettelser.
Data kan hentes på Lindab A/S' hjemmeside
www.lindab.com

Indblæsning i Påstik

Udløb

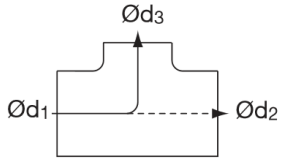

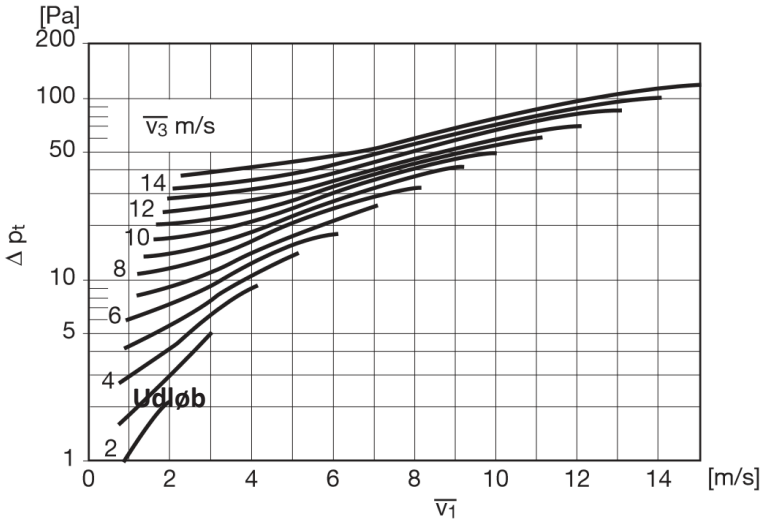

Udløb

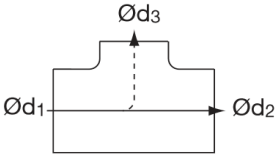

Diagrammet kan også anvendes ved reduktion i $Ød_2$.

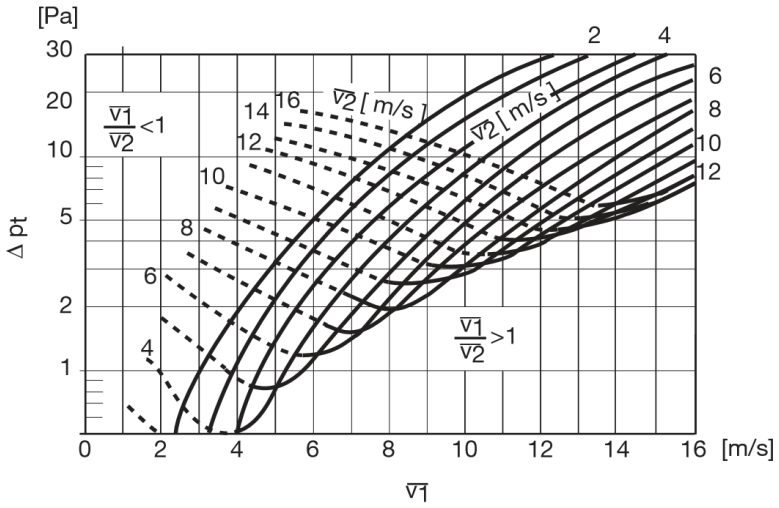

Fordeling

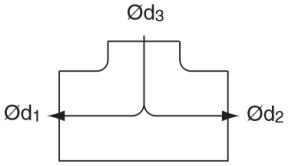

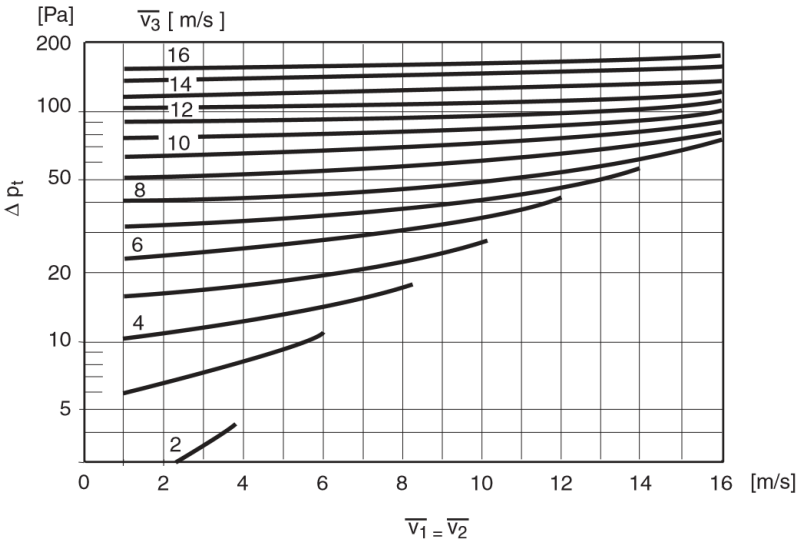

Ovenstående data er hentet fra Lindab A/S.
Der tages forbehold for ændringer / rettelser.
Data kan hentes på Lindab A/S' hjemmeside
www.lindab.com

Udsugning i Påstik

Indløb

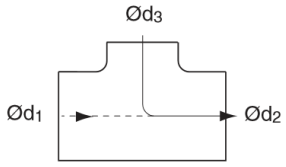

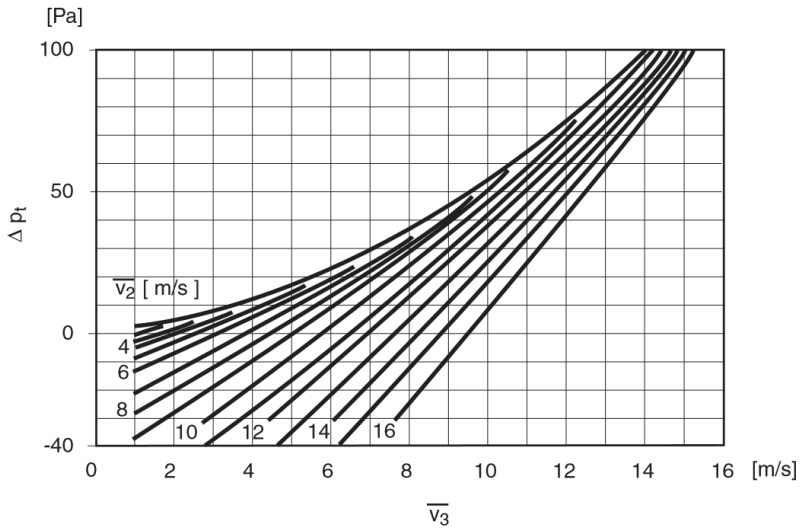

Indløb

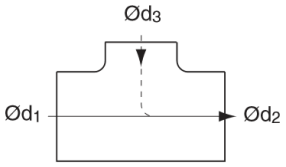

Diagrammet kan også anvendes ved reduktion i $Ød_1$.

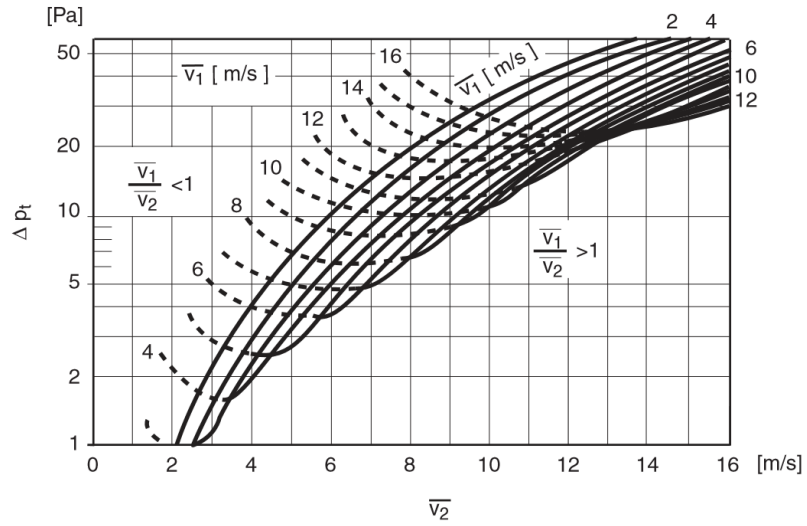

Samling

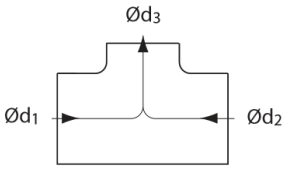

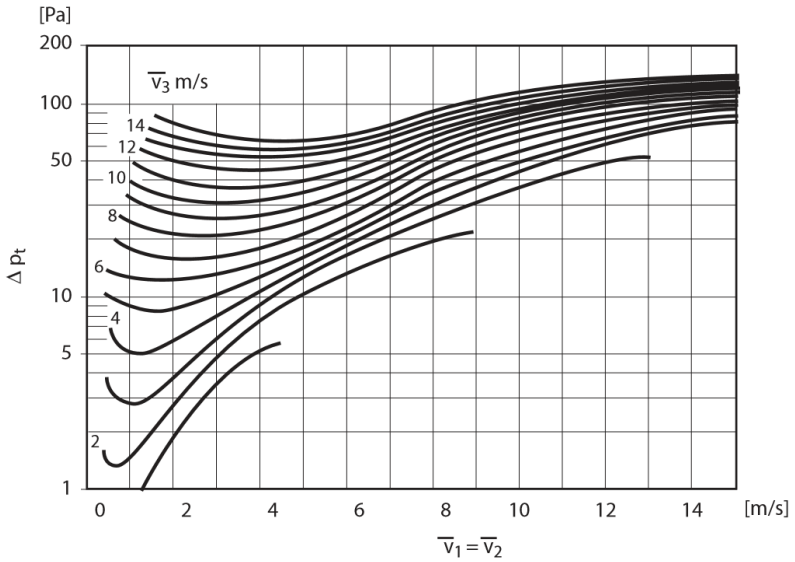

Ovenstående data er hentet fra Lindab A/S.
Der tages forbehold for ændringer / rettelser.
Data kan hentes på Lindab A/S' hjemmeside
www.lindab.com

Nipler



Materiale: Galvaniseret stål

Dimensioner

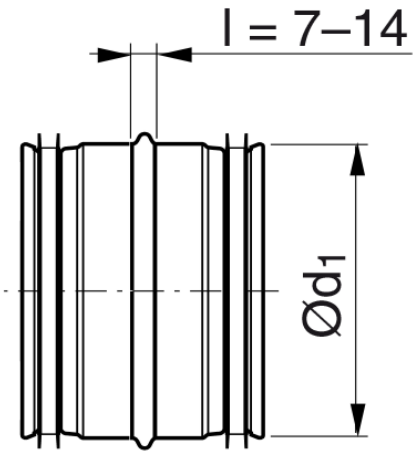

Nipler		
Varenr.	**Dimension [mm]**	**m [kg]**
NPUH100	Ø 100	0,12
NPUH125	Ø 125	0,15
NPUH160	Ø 160	0,19

Ovenstående data er hentet fra Lindab A/S.
Der tages forbehold for ændringer / rettelser.
Data kan hentes på Lindab A/S' hjemmeside
www.lindab.com

Muffer



Materiale: Galvaniseret stål

Dimensioner

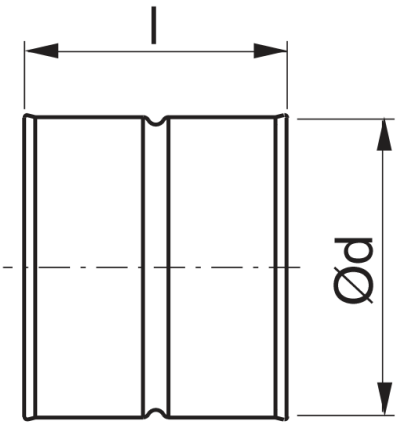

Indløbsring			
Varenr.	**Dimension [mm]**	**l [mm]**	**m [kg]**
MFH100	Ø 100	97	0,10
MFH125	Ø 125	97	0,13
MFH160	Ø 160	97	0,20

Ovenstående data er hentet fra Lindab A/S.
Der tages forbehold for ændringer / rettelser.
Data kan hentes på Lindab A/S' hjemmeside
www.lindab.com

Endebund til Nipler



Materiale: Galvaniseret stål

Dimensioner

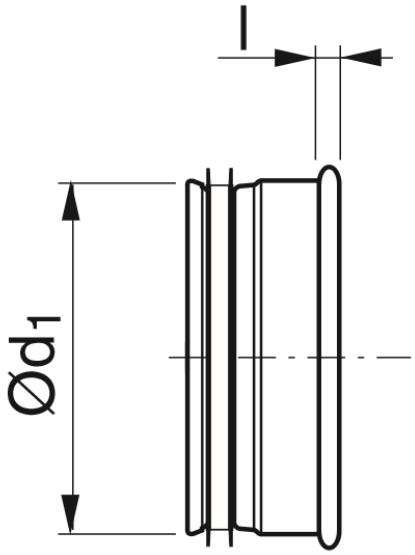

Endebund til Nipler			
Varenr.	**Dimension [mm]**	**l [mm]**	**m [kg]**
ESUH100	Ø 100	10	0,12
ESUH125	Ø 125	10	0,14
ESUH160	Ø 160	10	0,24

Ovenstående data er hentet fra Lindab A/S.
Der tages forbehold for ændringer / rettelser.
Data kan hentes på Lindab A/S' hjemmeside
www.lindab.com

Endebund til Muffer



Materiale: Galvaniseret stål

Dimensioner

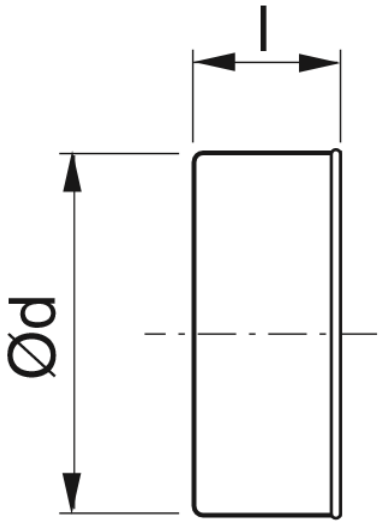

Endebund til Muffer			
Varenr.	**Dimension [mm]**	**l [mm]**	**m [kg]**
EPFH100	Ø 100	48	0,11
EPFH125	Ø 125	48	0,14
EPFH160	Ø 160	48	0,17

Ovenstående data er hentet fra Lindab A/S.
Der tages forbehold for ændringer / rettelser.
Data kan hentes på Lindab A/S' hjemmeside
www.lindab.com

Spraymaling

Spraymaling, Hvid
Varenr.
SPRAY9016



Egenskaber:

- Hurtigtørrende spraymaling.
- God dækkeevne.
- Lang holdbarhed af glans og farve.
- Kan anvendes til både ubehandlede og behandlede overflader af træ, metal, aluminium, glas, sten og diverse typer af plastik.
- Stødabsorberende, ridsefri og forebygger rustdannelse.
- Falmer ikke, er UV-resistent og modstandsdygtig over for vejrpåvirkning.

Tekniske data	
Indhold	400 ml.
Base	Alkydharpisk
Farve	Hvid, RAL 9016
VOC-indhold	Ca. 88% w/w
Tørstofindhold	Ca. 12% w/w
Dækning	1,25 til 1,75 m²
Støvtør	Efter 5 - 10 minutter
Klæbefri	Efter 10 - 20 minutter
Hærdet	Efter 2 timer
Temperaturbestandig	Til 80 ° C

Tuschpen

Tuschpen, Hvid
Varenr.
HVIDTUSCHPEN



Egenskaber:

- Dækkende markere der tørre glansfuldt op.
- Hurtigtørrende permanent blæk
- God dækkeevne.
- Lang holdbarhed af glans og farve.
- Vandfast.
- Velegnet til anvendelse på overflader af glas, metal, beton, glanspapir og lignende glatte overflader. Derudover er den velegnet på mørke og transparente overflader.
- Modstandsdygtig over for lys og fugt
- Stødabsorberende, ridsefri og forebygger rustdannelse.
- Falmer ikke, er UV-resistent og modstandsdygtig over for vejrpåvirkning.

Tekniske data	
Type	Permanentmarkere
Materiale	Hylster i aluminium og hætte i PP-Plast
Farve	Hvid
Spids	Rund
Skrivebredde	2-4 mm
Maksimal stregbredde	4,0 mm
Temperaturbestandig	Op til 400 ° C.

Lakstift

Lakstift 12 ml, Hvid
Varenr.
HVIDLAKSTIFT



Egenskaber:

- Hurtigtørrende spraymaling.
- God dækkeevne.
- Meget slidstærk
- Lang holdbarhed af glans og farve.
- Kan anvendes til både ubehandlede og behandlede overflader af træ, metal, aluminium, glas, sten og diverse typer af plastik.
- Stødabsorberende, ridsefri og forebygger rustdannelse.
- Falmer ikke, er UV-resistent og modstandsdygtig over for benzin, kemikalier og vejrpåvirkning.

Tekniske data	
Indhold	12 ml.
Base	Alkydharpisk
Farve	Hvid, RAL 9016
VOC-indhold	Ca. 88% w/w
Tørstofindhold	Ca. 12% w/w
Dækning	Ca. 0,5 m²
Støvtør	Efter 5 - 10 minutter
Klæbefri	Efter 10 - 20 minutter
Hærdet	Efter 2 timer
Temperaturbestandig	Til 110 ° C

Pulvermaling

Alle JRV's ventilationsfittings levers pulvermalet i Hvid Ral 9016 udførelse. Nedenfor finder du tekniske data for vores pulvermaling.

Tekniske data	
Produktnavn	CEWEPOL 46542
Benævnelse iht. DIN 55690	Polyester-Expoxid-Pulvermaling SP - EP - Pulvermaling
Sikkerhedsdatabladnummer	12
Farvetone	RAL 9016, Trafikhvid
Forarbejdning	Tribo / elektrostatik
Overflade	Glat
Glans, DIN EN ISO 2813	60 ° -RW 80 ± 5
Påføring af pulvermalingen på objekt	Temperatur: 180 ° C Holdetid: 10 min
Tæthed (23 ± 29) ° C DIN EN ISO 8130-2 Gas: Helium	(1.70 ± 0,02 g/cm^3)
Opbevaring DIN EN ISO 8130-8	2 år ved 25 ° C



HOS OS ER KUNDEN ALTID i CENTRUM

Kontakt os

JRV A/S
Nimbusvej 10
DK-2670 Greve
CVR: 26208742

Tlf.: +45 43 950 950
E-mail: sales@jrv.dk
Web: www.jrv.dk

Følg os på LinkedIn

Danish Quality
Since 1968

Vi sikrer et sundt og bedre arbejdsmiljø

Du skal vælge at handle hos JRV A/S, hvis du ønsker:

- Kompetent rådgivning
- Et firma med mere end 40 års erfaring
- Et firma der altid benytter den nyeste viden på markedet
- Nem bestilling
- Hvor der altid er fokus på den gode kommunikation
- Stort sortiment
- Fleksibilitet
- God service
- Produkter af højeste kvalitet
- Leveringssikkerhed
- Skræddersyet løsninger efter dit behov
- Ambitiøse medarbejdere med stor passion for sit fag

Version 3
25.03.2020